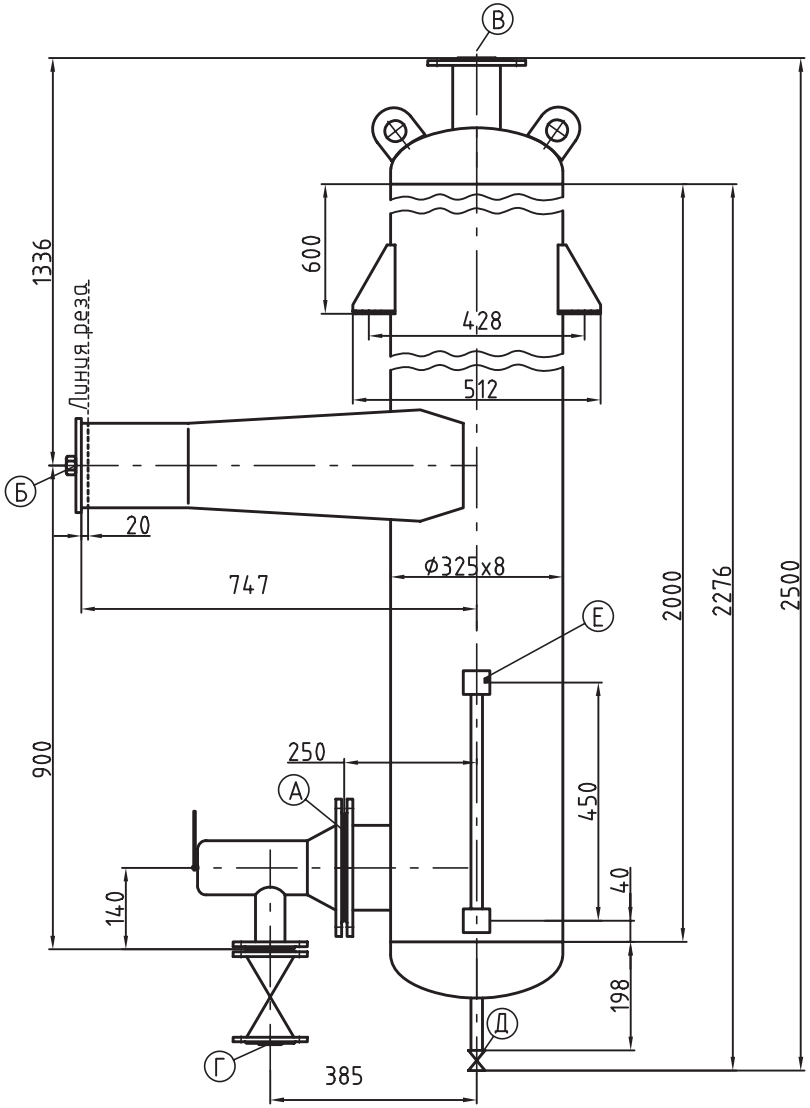

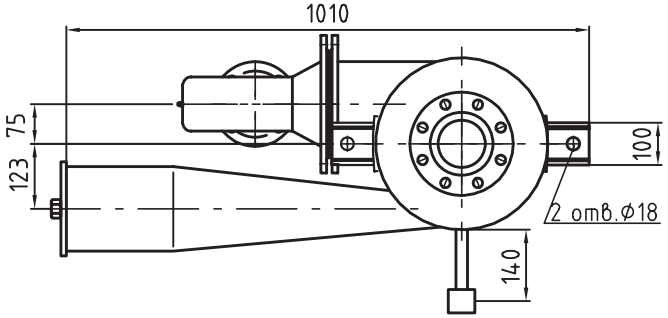

Техническая характеристика

Наименование параметров	Параметры	Ед. изм
Давление рабочее	0,06	МПа
Температура рабочая, не более	113	°С
Давление пробное при гидроиспытании	0,16	МПа
Паропроизводительность	1	т/ч
Расход пароводяной смеси	7	т/ч
Вместимость	0,15	$м^3$
Масса сухая	242,5	кг

Таблица присоединений

Обоз.	Наименование	Кол.	Условные		Присоединитель. размеры, мм		
			Dy, мм	Py, МПа	фокр отв.	фотв	кол. отв.
А	Штуцер регулятора уровня	1	150	1,0	240	22	8
Б	Подвод пароводяной смеси	1	150	1,0	Труба 159х4,5		
В	Выход отсепарированного пара	1	80	1,0	160	18	4
Г	Выход отсепарированной воды	1	50	1,0	125	18	4
Д	Дренаж	1	15	--	G 1/2 -B		
Е	Муфты указателя уровня	2	20	--	--	--	--

Комплект поставки

Обозначение	Наименование	Ед. изм	Кол
ТУ 3732-001-00218137-94	Клапан запорный муфтовый из ковкого чугуна КА 22030-015...т/ф 15кч18п2 Ду15	шт.	1
ТУ 26-07-1093-79	Устройство запорное указателя уровня клапанного типа ПЗ.82003-020М т/ф 12с13бк	ком-кт	1
ТУ 108.21.272-88	Поплавковый регулятор уровня Т-39 У3 Ду 50; Ру 1,0 МПа	шт.	1
ТУ 3721-001-00324292-95	Задвижка параллельная с выдвижным шпинделем чугунная т/ф 30ч6бр Ду 50; Ру1,0МПа	шт.	1

габаритные размеры ящика - 532х610х1044
масса ящика с комплектующими 118,5 кг.

Материал: - корпуса - Сталь 20 ГОСТ 8731-74;
- внутренних элементов - Ст3сп ГОСТ 14637-89.

Сепаратор не подлежит ведению Ростехнадзора

Сепаратор продувки **СП-0,15-0,3**